CATALOGO FORESTAL

Recambios, accesorios y consumibles
PARA MAQUINARIA FORESTAL

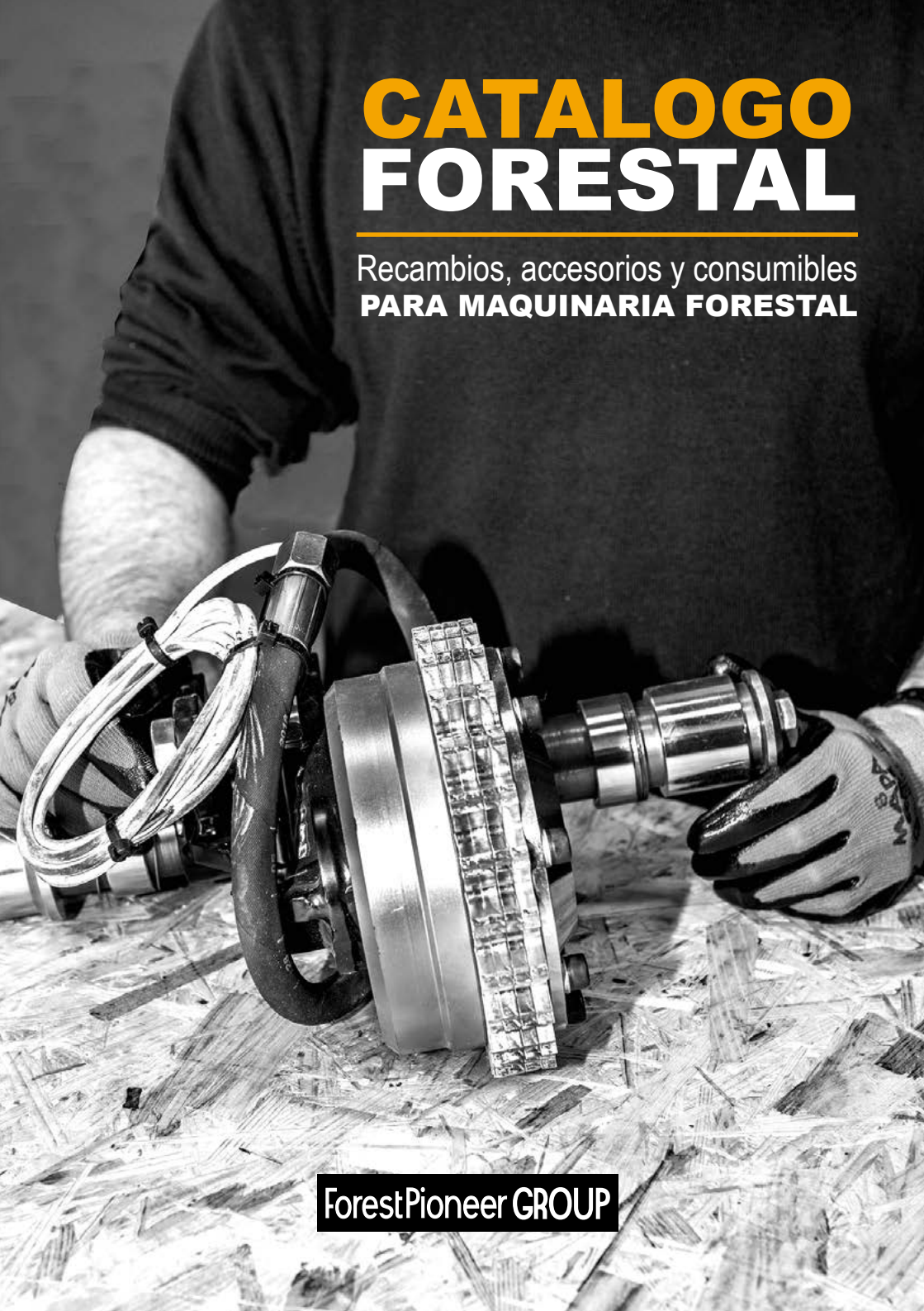

ForestPioneer GROUP

Contamos con un stock de más de 3.000 referencias entre recambios, accesorios y consumibles para todo tipo de maquinaria forestal, arrastradores, autocargadores, procesadoras, taladoras, podadoras telescópicas, etc… **EN STOCK.**

CÓMO PEDIR MATERIAL

Puede solicitarnos información o pedir material por teléfono, por whatsapp, por email o comprar directamente desde nuestro comercio electrónico disponible las 24h durante los 7 días de la semana.

Teléfono: 669 396 603 o 943 63 64 82
Email: recambios@forestpioneer.com
Tienda on-line: http://tienda.forestpioneer.com

Nos reservamos el derecho a realizar cambios sin previo aviso. Las fotos y gráficos no siempre representan las versiones originales del producto.

Excusamos por los posibles errores en la redacción de contenidos de catálogo.

Carlton es una marca del **Grupo Blount** que fabrica su amplia gama de productos para motosierra y procesadora en USA y Canada.

CADENA, ESPADAS Y PIÑONES DE SIERRA

CADENA PARA PROCESADORA

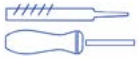

ACCESORIOS PARA EL AFILADO

EN ROLLO

CORTADA

Carlton®

Engineered to Perform.

IGGESUND FOREST

BLUE LINE

MÁS FUERTE
MÁS RESISTENTE
MÁS INTELIGENTE

Presentamos la BLUE LINE
Las mejores espadas para procesadora
que jamás hayamos creado.

Pedidos recambios@forestpioneer.com o 669 396 603

Cadenas 18HX y 19HX

Sistema de corte SpeedMax ™

MÁS RÁPIDO. MÁS FUERTE. LARGA DURACIÓN

vallorbe® SWISS

Limas

PLANAS Y REDONDAS

MANTENIMIENTO Y RECAMBIOS PARA EL SISTEMA AUTOMÁTICO DE EXTINCIÓN DAFO

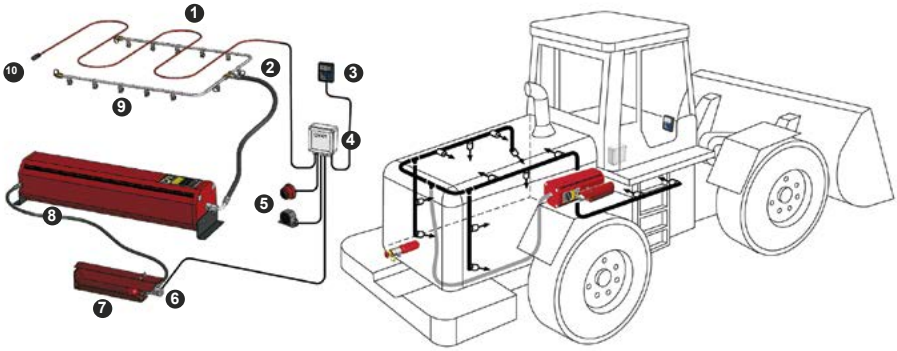

REACTIVACIÓN SISTEMA DE EXTINCIÓN DAFO

En Forest Pioneer instalamos sistemas automáticos de extinción de incendios en maquinaria forestal.

Contamos con recambios ya que cuando un sistema salta se debe reactivar, cambiar o recargar el depósito y y sustituir aquellos componentes que han sido dañados como el cableado, el detonador o la bomba de nitrógeno.

Hacemos intervenciones en taller y en monte.

PARTES DEL SISTEMA

1. Tubería de acero inoxidable.
2. istema de detección a partir de 180º.
3. Mangueras de distribución.
4. Panel de control de cabina.
5. Unidad de control.
6. Alarma.
7. Accionador manual mecánico.
8. Depósito de agente extintor.
9. Botella de nitrógeno.

QUADCO
CUTTING TOOLS

DIENTES DE CORTE

DURABILIDAD Y RESISTENCIA GARANTIZADAS

DISCOS PARA
PODADORAS TELESCOPICAS

Discos de poda perforados. Reducción del ruido del 40% en comparación con el modelo estándar.

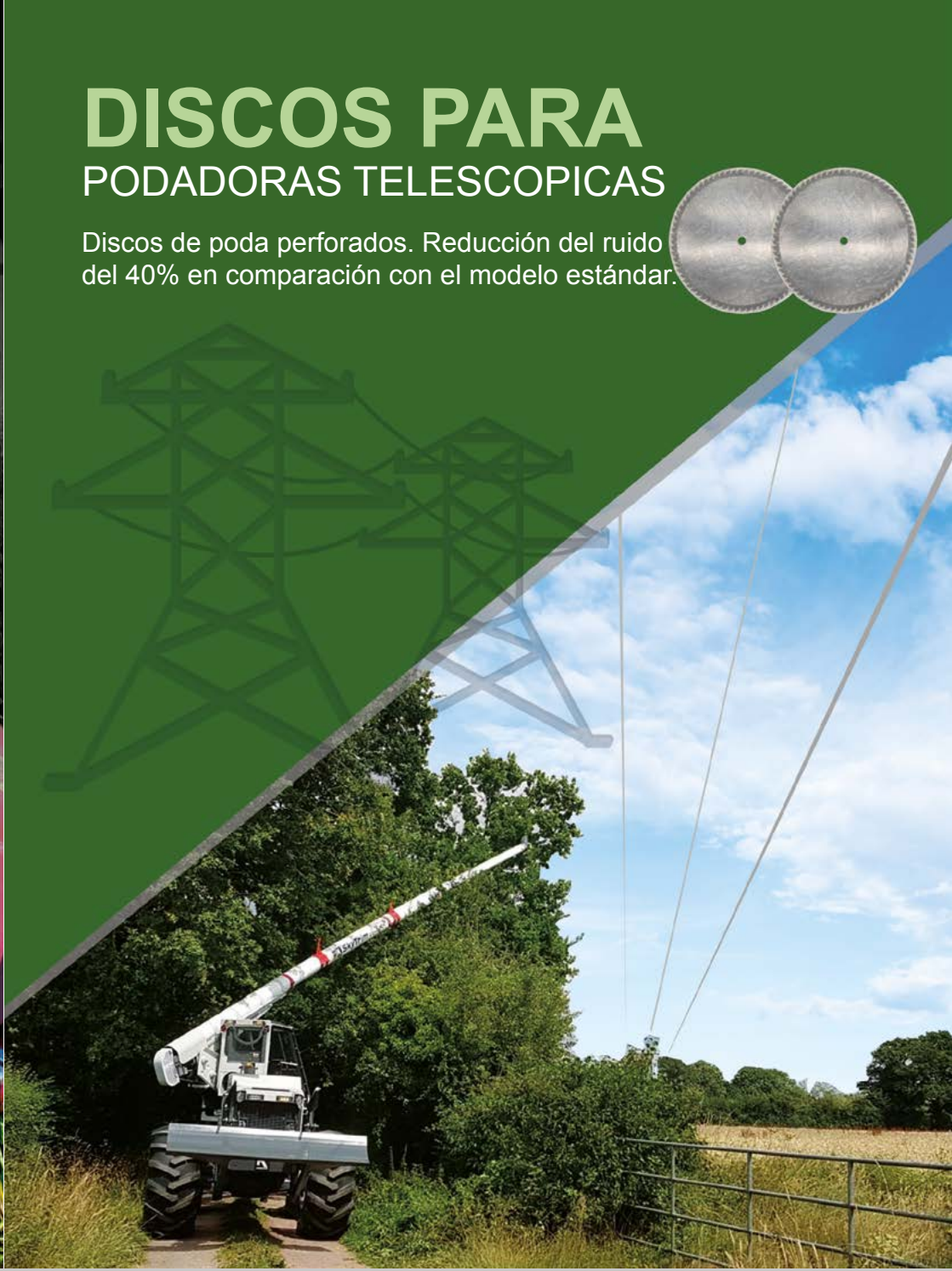

tecomec

FORESTALES
accesorios

1ER FABRICANTE MUNDIAL DE AFILADORAS DE CADENA MANUALES.

La innovación,
la tecnología,
la seguridad
todo esto representa la marca Tecomec.

¡Consúltanos y te ofreceremos la mejor solución de afilado!

AFILADORAS AUTOMÁTICAS

MARKUSSON
PROFESSIONAL GRINDERS

La marca especializada en afiladoras de cadena automáticas.

Centradas en la alta calidad, la fiabilidad y la facilidad de uso, Markusson fabrica máquinas fáciles de transportar, montar y configurar pudiendo ser utilizadas tanto en taller como en campo.

Las afiladoras son totalmente ajustables al paso de la cadena. Solo se necesitan unos pocos ajustes manuales y después la afiladora funcionará por sí sola.

TRIPLEMATIC | **SENSOMATIC** | **COMBIMATIC**

Cadenas para neumáticos de tracción
especialmente diseñadas para maquinaria forestal.

LAS ZIRH cuentan con una gran experiencia, desde 1987 diseñando y fabricando cadenas.

Cadenas de **Tracción Forestal**

CADENAS NORDCHAIN

RESISTENCIA NÓRDICA

NORDCHAIN nos brinda soluciones pensadas para el mejor agarre y protección de su neumático. Están diseñadas para las duras condiciones nórdicas y son apreciadas a nivel mundial.

Propiedades y soluciones que marcan la diferencia al ofrecer una resistencia como ninguna otra: **la resistencia nórdica.**

¿QUÉ CADENA SE ADAPTA A MI MÁQUINA?

Nos hacen esa pregunta con bastante frecuencia. Hay muchos factores que rigen la elección de la cadena: tipo de máquina, peso, tamaño de la llanta, tipo de conducción y más. Nuestro equipo de expertos pueden ayudarte a escoger la mejor opción.

CONSULTANOS

CLARK TRACKS™

high performance for maximum work life

FOREST MACHINE TRACKS

FLOTATION
MULTI-TERRAIN
DEMANDING

alto rendimiento para una máxima vida útil

ORUGAS PARA MÁQUINAS FORESTALES

Pedidos recambios@forestpioneer.com o 669 396 603

Olofsfors
Proudly presents

BIENVENIDO A NUESTRO TERRITORIO

Orugas de máxima calidad

Bienvenido a nuestro territorio

- ECO-Tracks: No hay límites para los maquinistas con los tracks correctos. Olofsfors ofrece una amplia gama de modelos de tracks y sistemas de unión para diversas configuraciones de máquinas y condiciones del terreno.
- ECO-Wheel Tracks: Una mejor relación calidad precio, respecto a las cadenas convencionales de tracción. Proporciona numerosos beneficios sobre las cadenas que incluyen; mejora de la tracción, menor mantenimiento y protege el neumático aumentando su vida útil.

ECO-TRACKS™
www.eco-tracks.com

ECO-WHEEL TRACKS™
www.eco-tracks.com

MECHANICS
HAVEL

TENSORES DE TRACKS HAVEL

HYDRAULIC TRACK TENSIONER

- Tensado rápido y fiable.
- Tensa las tejas del track de forma simétrica, lo que facilita la colocación de un nuevo eslabón.
- Peso 35 kg.
  Capacidad de remolque 3000 kg.
- Apto para casi todos los modelos de tracks de máquinas forestales.

TENSORES DE TRACKS

Puede elegir un tensor de orugas hidráulico o mecánico, según su método de trabajo.

Pedidos recambios@forestpioneer.com o 669 396 603

TENSOR DE TRACKS
MANUAL

Tensores de tracks manuales diseñados para el montaje de los mismos en autocargadores y procesadoras forestales.

Se adapta a todo tipo de perfil de teja, incluyendo los tracks mixtos.

El mecanismo de trinquete simple y a prueba de fallos no requiere ningún mantenimiento particular. Solo es necesaria la lubricación de las partes visibles.

La estructura de las mordazas con el tornillo de fijación mantienen la teja horizontal en el momento del tensado. Por lo tanto, los tracks no necesitan estar especialmente tensos antes de introducir el eslabón de unión.

TERRAIN 1

TERRAIN 2

LA ORIGINAL. EN 70 MANERAS DIFERENTES PINZAS FORESTALES Y DE OBRA PÚBLICA

STANDARD

HEAVYDUTY

BIO

VSHAPE

DUO

MINI

TERMINAL

TERMINAL LB

TERMINALSKOPOR

CONSTRUCTION

SORTING

INDUSTRY

RECYCLING

HDX

SKOPHALVOR

SKOPOR

SÅGENHET

HDX

Pedidos recambios@forestpioneer.com o 669 396 603

Innovación desde 1928

Las **pinzas forestales** Hultdins son el estándar de la industria en autocargadores y camiones de madera. Se dividen en tres series de pinzas para satisfacer las diferentes demandas del mercado en todo el mundo.

Sin embargo, todas tienen en común que están diseñadas para aumentar la productividad en el manejo de madera y cuentan con una construcción de alta resistencia y componentes de calidad en su conjunto.

COMBINATION GRAPPLES

ROTOBEC
TOUGH HANDLING EQUIPMENT

NOS ESFORZAMOS POR INNOVAR EL ESPECIALISTA EN VERSATILIDAD DE LA INDUSTRIA MADERERA

ELEVACIÓN, DESEMPEÑO, RÁPIDO

Las operaciones forestales y de aserradero a menudo requieren una pinza capaz de manipular una variedad de diferentes tipos y volúmenes de madera.

La geometría de las garras permite una rotación interna de los troncos, lo que hace que sea increíblemente fácil agarrar una carga completa en todo momento.

caplugs
Weldalloy
Hose Protection
LoVen
Vinyl Products
Espirales
de protección
PIG'S TAIL y
YELLOC

Tapones para
mangueras hidraúlicas Yellow-C

CALIDAD
FIABILIDAD
INNOVACIÓN

Hace más de 20 años que Baltrotors diseña y construye rotators hidráulicos y accesorios para los mismos, con excepcional calidad, destinados a la industria forestal, construcción, demolición, manipulación de cargas y metales.

Indexator®
Rotator Systems

ROTATORS Y GIRATORIOS

Rotators de clase mundial

Contamos con la gama más grande del mundo de rotores hidráulicos y equipos auxiliares.

Los rotators Indexator se utilizan en todo el mundo en silvicultura, manipulación de carga general y manipulación de materiales.

Esto coloca a esta marca en una posición única para operar en estrecha cooperación con los principales fabricantes de maquinaria forestal.

Customización de CABINA

INTERIOR Y EXTERIOR

Cortinas
Lunas
Asientos ergonómicos
Fundas de asiento
Joysticks
Ordenadores
Cámaras marcha atrás
Focos Fristom

Cuéntanos cuales son tus necesidades y nosotros te aportamos

LA SOLUCIÓN.

549
279

LOGSET

LOGSET

Milwaukee®
Nothing but HEAVY DUTY.
HERRAMIENTAS
A BATERÍA DE ALTO RENDIMIENTO
PARA TALLER Y Y TRABAJOS DE CAMPO | Llaves de impacto, taladros percutores, amoladoras, engrasadoras, iluminación, motosierras, ropa calefactable, accesorios ...

Pedidos recambios@forestpioneer.com o 669 396 603

ESPECIALISTAS en Herramientas a batería

PARA TALLER Y TRABAJOS DE CAMPO | Llaves de impacto, taladros percutores, amoladoras, engrasadoras, ...

BAHCO

HERRAMIENTA AMERICANA

HERRAMIENTAS MANUALES | Juegos de llaves y vasos de impacto.

FOREST MACHINERY OIL

Powered by Forest Pioneer

Tras más de 20 años trabajando con maquinaria forestal, con la experiencia adquirida en este tiempo y un exhaustivo estudio de necesidades y rendimientos de nuestros clientes más cercanos hemos decidido **lanzar nuestra propia marca de lubricantes especialmente diseñados para el trabajo en el monte**.

TIPOS DE ACEITES DISPOBIBLES

- **Hidraúlico**
- **Motor**
- **Boogies / Cardillas**
- **Diferenciales / Frenos**
- **Grasas**
- **Aceite para motosierra**

FORMATOS DISPONIBLES

20, 200 y 1000 litros

Product
Innov
Calidad

Componentes Balmec para cabezales procesadores

Fabricante de componentes reforzados para cabezales procesadores:

- rodillos de alimentación
- cuchillas desramadoras
- brazos de rodillos
- cilindros hidráulicos
- cremalleras
- ruedas de medición

JOHN DEERE, KOMATSU , SP, WARATAH, PONSSE, LOG MAX, ROTTNE, KESLA, ETC.

y muchas más piezas para las máquinas forestales más comunes del mundo.

Pedidos recambios@forestpioneer.com o 669 396 603

tividad
/ación
d

balmec

CONTACTANOS
TE ASESORAMOS

MAQUINARIA FORESTAL | Recambios, accesorios y consumibles

FOREST PIONEER GROUP

20305 Irun, GIPUZKOA
Almacén: 669 396 603
Head Office: +34 943 63 64 82
info@forestpioneer.com

FOREST PIONEER SERVICE

48960 Galdakao, BIZKAIA
Almacén: 669 396 603
Taller: 944 25 55 63
service@forestpioneer.com

FOREST PIONEER FRANCE

19300 Egletons, FRANCIA
+33 (0)6 46 28 75 87
+33 (0)5 55 93 02 22
info@forestpioneer.fr

ForestPioneer GROUP

Síguenos en nuestras redes sociales para estar al día de ofertas, promociones, sorteos, novedades, regalos, eventos, ...