SkyTrim 75 G3

Especificaciones Técnicas

Progress Rail
A Caterpillar Company

Podadora autopropulsada para terrenos difíciles.

Ideal par los bordes de las carreteras, obras, mantenimiento de vías ferreas, lineas de alta tensión y espacios verdes.

SkyTrim 75 G3

Especificaciones técnicas

Progress Rail
A Caterpillar Company

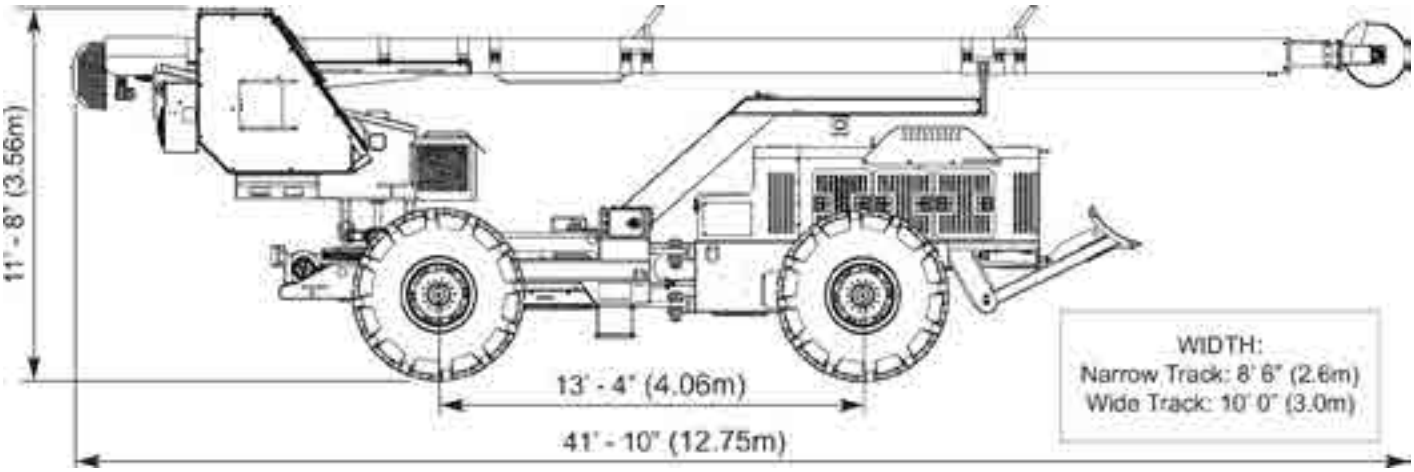

Descripción: El modelo 75 "SkyTrim Tree Trimmer" es una podadora telescopica de ruedas, diseñado para poda de árboles linderos, vegetación a los lados de los caminos, zonas de construcción, etc. en terreno forestal. La SkyTrim está equipada con un brazo de fibra de vidrio con un disco de corte en la punta con un alcance máximo de 22,86 m desde el suelo.

Peso aproximado: Aproximadamente 12.882 kg con ruedas estándar 28L-26.

Motor: Equipada con motor diesel Caterpillar® 4.4l de 131 cv (97.9 kw) conforme la normativa de emisiones de la Unión Europea Tier IV Final. Dispone de múltiples compartimentos de acceso al motor para su correcto mantenimiento.

Sistema de avance: Motor hidrostático con 2 velocidades y caja de cambios PowerShift.

Trasmisión y ejes: 2 velocidades con cambio de marchas sincronizado, conectados por ejes de accionamiento de servicio pesado a ambos ejes. Ejes Caterpillar® con frenos de disco sumergidos en aceite. Eje trasero rígido, eje frontal oscilante. Tiene un pedal para activar el bloqueo diferencial.

Ruedas, neumáticos y frenos: Ruedas: 28L-26 tipo forestal como estándar. Frenos de servicio de disco sumergidos en aceite incorporados a los ejes. Frenos de parking a prueba de fallos. Frenos de parking se aplica automáticamente cuando el motor se para o fallan las bombas hidráulicas.

Sistema hidraúlico: El motor impulsa la bomba hidráulica. El sistema de traslación hidrostática consiste en un circuito hidráulico cerrado que mueve el motor hidráulico montado en la transmisión. Filtración en bucle de carga. Tanque hidráulico montado en la parte trasera del compartimento del motor con puerta de limpieza y válvula de apagado. Tiene bomba eléctrica de emergencia. Estructura superior con tilt y subida y bajada del brazo con válvulas de bloqueo.

Sistema eléctrico: Sistema de trabajo con corriente continua con motor impulsado por un alternador y dos baterías 12 voltios/1000 CCA (Amperaje de arranque en frío). La máquina posee igualmente un girofaro sobre la cabina y una alarma sonora para la marcha atrás.

Capacidades: Carburante GNR: 340 litros, Hidraúlico: 113 litros

Caina: Equipado con cristal de 1 ¼" Lexgard® en el techo, instrumentos de motor, y asiento ergonómico. Equipado con un piloto de presión hidráulico en el joystick para los controles del brazo de extender, subir, girar y tilt. Espejo retrovisor, segunda salida de emergencia, limpia parabrisas estándar, aire acondicionado y calefacción. Corona de giro de material resistente de engranaje de tornillo. Suelo completamente aislado. Suelo aislado del exterior completamente. La puerta de acceso es de cristal Lexgard®. Con la puerta abierta el disco del brazo no funciona.

Brazo: Brazo telescópico con 22,86m de alcance desde el suelo. El brazo está dirigido con cadena tipo #50. Cada unidad es eléctricamente aislante y probate según la normativa ANSI A92.2-2001 Categoría C para niveles de 100kV para la máxima seguridad del operario. El disco de la punta es de 60,96 cm de diámetro con punta de carbón girando a 2800 rpm.

Opciones: Cabrestante montado en la parte delantera, tamaño de las ruedas, extintores, cámara de visión trasera, documentación para matriculación. Otras opciones sobre consulta.

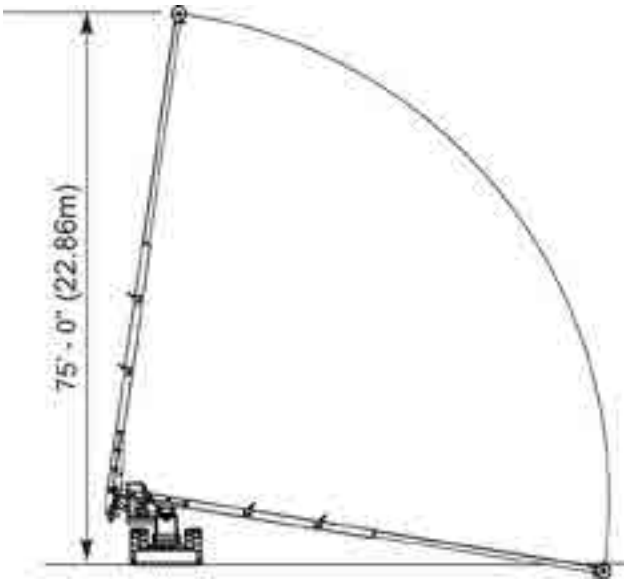

Las ilustraciones y las fotografías pueden incluir equipaciones opcionales no incluidas en el equipamiento de serie.

ISO 9001 REGISTERED

www.ProgressRail.com
+1 (334) 387-9100

23 Febrero de 2017
Rev 0, ECO 31539
668493