CAMOX

F175 Tier 4 i

Gana en Productividad

Pialleport SA

04 74 20 18 00 - pialleport@camox.fr

www.camox.fr

Características técnicas

Motor - Cummins
QSB 6 cilindros, tier 4, 6.7 litros
Potencia:
220 cv à 2200 tr/min
230 cv à 2000 tr/min
Par máximo 949 Nm/1400tr/min

Caja de cambios - ZF
WG 190
Caja de cambios PowerShift con convertidor de par
5 marchas adelante, 3 marchas atrás
Opción: 6 velocidades adelante
Velocidad con 5 marchas : 25km/h max
Velocidad con 6 marchas: 40km/h max

Ejes - NAF
Bloqueo diferencial delantero y trasero multidisco
Sobre pedido con mando electrohidraúlico
Reductor en las ruedas

Frenos
Frenos de servicio y de parking multidisco sumergidos en aceite

Dirección
Articulación con dos cilindros
Volante 1/4 de giro en cabinas standards
Volante tipo orbitrol y joystick en las cabinas panoramicas

Balancín inclinación hacia adelante + ó—15°

Articulación 45° a la derecha y 45 ° a la izquierda

Neumáticos
23.1x26 ancho mínimo 2.55m

28 L x26 ancho mínimo 2.80m

24.5x32 ancho mínimo 2.80m

30.5x32 ancho mínimo 2.95m

Equipamiento para máquinas con grua:

28 L x26 ancho mínimo 2.80m

Capacidad de los depósitos
Carburante: 180 litros
Aceite hidraúlico: 180 litros

Sistema hidráulico
Bomba de caudal variable 220 L/min

Sistema eléctrico
24 V, 2 baterías 105 AMP con desconectador de baterías

Cabina
Estándar
- ◊ Asiento con suspensión neumática
- ◊ Cabina basculante hacia atrás
- ◊ Nivel acústico: 69 decibelios a 1500 tr
- ◊ Cajones en el salpicadero
- ◊ Calefacción
- ◊ Homologación ROPS / FOPS / OPS

Panorámica
- ◊ Asiento con suspensión neumática
- ◊ Rotación eléctrica del asiento de 360 °
- ◊ Pantalla de control en el asiento
- ◊ Control de todas las funciones sobre el asiento
- ◊ Calefacción / climatización en opción
- ◊ Homologación ROPS / FOPS / OPS

Focos de LED
4 delanteros y 2 traseros en cabina estándar
4 delanteros y 4 traseros en cabina panorámica
Faros de LED en opción en los dos modelos

Cabrestante- CMC
- ◊ Cabrestante simple: potencia 16 T capacidad 220 m de cable diámetro 14mm
- ◊ Cabrestante doble: potencia16 T ó 22T capacidad 2x220m de cable diámetro 14mm

Grua Camox M90 ó Epsilon

Pinza pinza Camox 110”

Clambunk pinza Camox 110”

Peso a partir de 14 toneladas

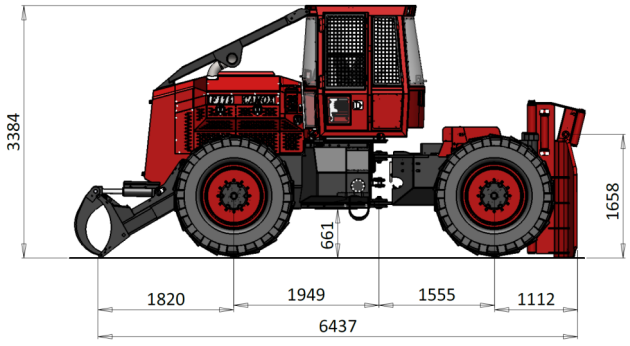

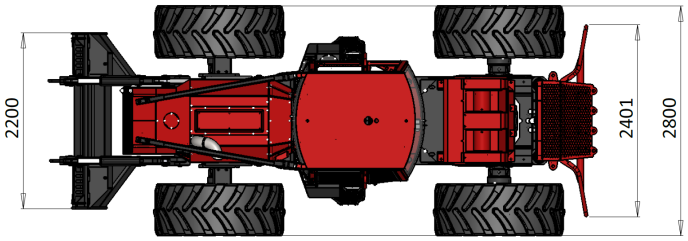

en 24.5x32