F140 Tier 4i

Potencia, ligereza y agilidad

Pialleport SA

04 74 20 18 00 - pialleport@camox.fr

www.camox.fr

Características técnicas

Motor - Cummins
QSB 6 cilindros, tier 4, 6.7 litros
Potencia :
173 cv a 2200 rpm
Par máximo 800 Nm/1500 rpm

Caja de cambios - ZF
WG 160
Caja de cambios Power-Shift con convertidor de par
5 marchas adelante, 3 marchas atrás
Opción : 6 marchas adelante
Velocidad con 5 marchas: 25km/h max
Velocidad con 6 marchas: 40km/h max

Ejes - NAF
Bloqueo diferencial delantero y trasero
Sobre pedido con mando electrohidráulico
Reductor en las ruedas

Frenos
Frenos de servicio y de parking de multidiscos sumergidos en aceite.

Direcci·n
Articulación con dos cilindros
Volante 1/4 de giro en cabinas estándar
Volante tipo orbitrol y joystick en las cabinas panorámicas

Balanc²n inclinación hacia adelante + ó - 15°

Articulaci·n 45° a la derecha 45 ° a la izquierda

Neum§ticos
23.1x26 ancho mínimo 2.50m

28 L x26 ancho mínimo 2.70m

Para las m§quinas con gr¼a:

28 L x26 ancho mínimo 2.80m

23.1 x26 ancho mínimo 2.60m

Dep·sito
Combustible : 185 litros
Aceite hidráulico : 175 litros

Sistema hidr§ulico
Bomba de caudal variable 180 L/min

Sistema el®ctrico
24 V, 2 baterías 105 AMP con desconectador de baterías

Cabina
Est§ndar
- ◊ Asiento con suspensión neumática
- ◊ Cabina basculante hacia atrás
- ◊ Cajones en el salpicadero
- ◊ Calefacción
- ◊ Homologación ROPS / FOPS / OPS

Panor§mica
- ◊ Asiento con suspensión neumática
- ◊ Rotación eléctrica del asiento de 360 °
- ◊ Pantalla de contro en el asiento
- ◊ Control de todas las funciones sobre el asiento
- ◊ Calefacción /climatización en opción
- ◊ Homologación ROPS / FOPS / OPS

Focos de LED
4 delanteros y 2 traseros en cabina estándar
4 delanteros y 4 traseros en cabina panorámica

Cabrestante - CMC
- ◊ Simple cabrestante: potencia 16 T capacidad 220 m de cable diametro 14mm
- ◊ Doble cabrestante: potencia 16 T capacidad 2x220m de cable diametro 14mm

Grúa Camox M90 ó Epsilon

Pinza pinza Camox 110”

Clambunk pinza Camox 110”

Peso a partir de 12 toneladas

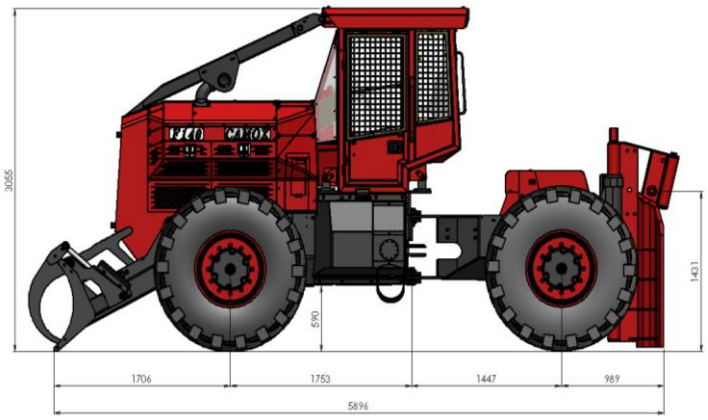

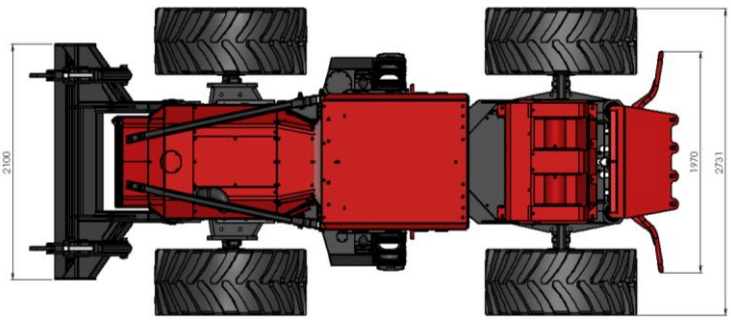

en 23.1x26